2-BACKEN-PARALLELGREIFER
BAUGRÖSSE GPP5006IL

▶ PRODUKTSPEZIFIKATIONEN

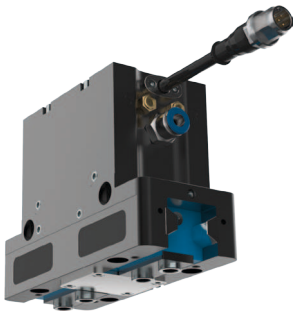

▶ Greifkraftdiagramm

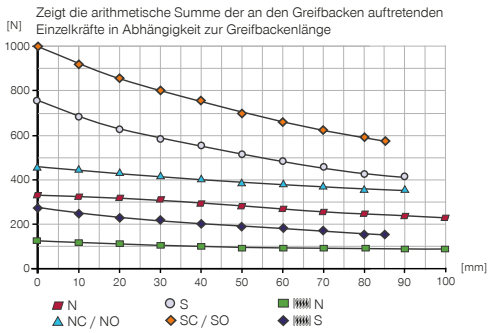

▶ Kräfte und Momente

Zeigt statische Kräfte und Momente, die zusätzlich zur Greifkraft wirken können.

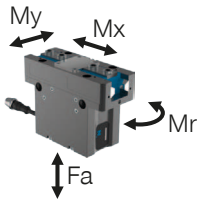

Mr [Nm]	43
Mx [Nm]	70
My [Nm]	46
Fa [N]	1250

▶ TECHNISCHE DATEN

▶ Technische Daten

Bestell-Nr.	GPP5006N-IL-10-A	GPP5006NC-IL-10-A	GPP5006NO-IL-10-A	GPP5006S-IL-10-A	GPP5006SC-IL-10-A	GPP5006SO-IL-10-A
Ansteuerung	IO-Link	IO-Link	IO-Link	IO-Link	IO-Link	IO-Link
Hub pro Backe [mm]	6	6	6	3	3	3
Greifkraft beim Schließen [N]	330	455		740	1020	
Greifkraft beim Öffnen [N]	360		485	800		1080
Durch Feder abgesicherte Greifkraft min. [N]		125	125		280	280
Zykluszahl max. [Zyklen/min]	360	250	250	360	250	250
zulässige Masse pro Greifbacke max. [kg]	0,4	0,4	0,4	0,4	0,4	0,4
Länge Greifbacken max. [mm]	100	90	90	90	85	85
Wiederholgenauigkeit +/- [mm]	0,01	0,01	0,01	0,01	0,01	0,01
Betriebsdruck min. [bar]	3	4	4	3	4	4
Betriebsdruck max. [bar]	8	7	7	8	7	7
Nennbetriebsdruck [bar]	6	6	6	6	6	6
Betriebstemperatur [°C]	+5 ... +50	+5 ... +50	+5 ... +50	+5 ... +50	+5 ... +50	+5 ... +50
Zylindervolumen pro Zyklus [cm³]	11	24	24	11	24	24
Ventiltechnik integriert	Ja	Ja	Ja	Ja	Ja	Ja
Positionsabfrage integriert	Ja	Ja	Ja	Ja	Ja	Ja
Spannung [V]	24	24	24	24	24	24
Stromaufnahme max. [A]	0,1	0,1	0,1	0,1	0,1	0,1
Schutzart nach IEC 60529	IP64	IP64	IP64	IP64	IP64	IP64
Gewicht [kg]	0,45	0,53	0,53	0,45	0,53	0,53

▶ TECHNISCHE ZEICHNUNGEN

NC / NO / SC / SO

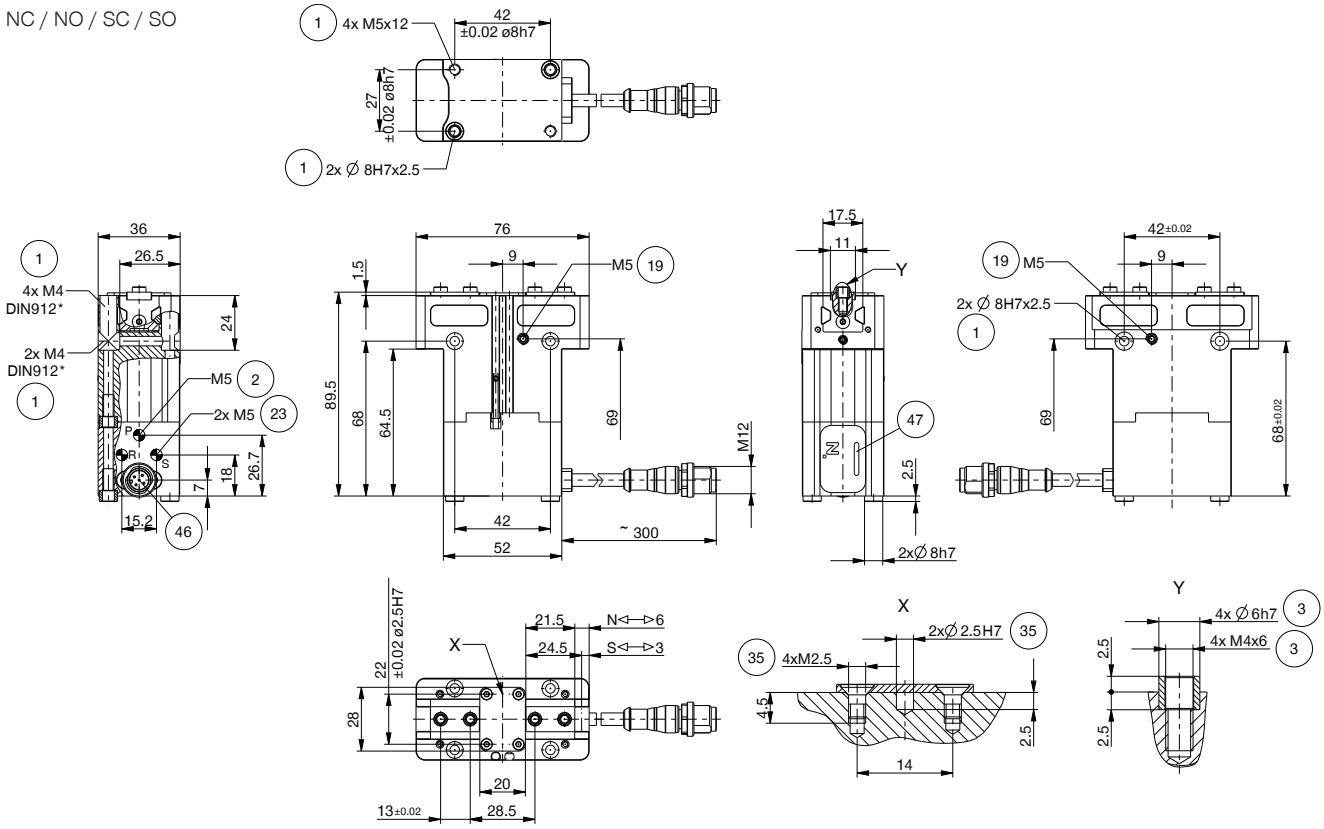

N / S

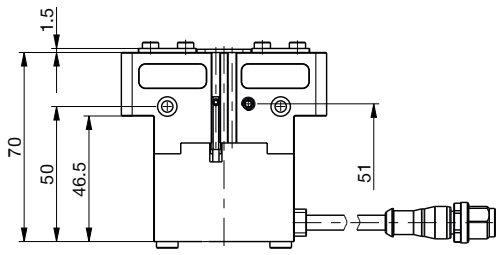

① Befestigung Greifer

② Energieversorgung (P)

③ Befestigung Greifbacke

⑲ Sperrluftanschlussmöglichkeit

㉓ Entlüftung (R+S: bei verschmutzter Umgebung, Filter durch Abluftschläuche ersetzen und den Abluftaustritt in eine saubere Umgebung verlegen)

㉟ Befestigungsmöglichkeit kundenspezifischer Anbauten

㊻ Energieversorgung IO-Link (M12, 5-polig)

㊼ Statusanzeige

2-BACKEN-PARALLELGREIFER
BAUGRÖSSE GPP5006IL

▶ ZUBEHÖR

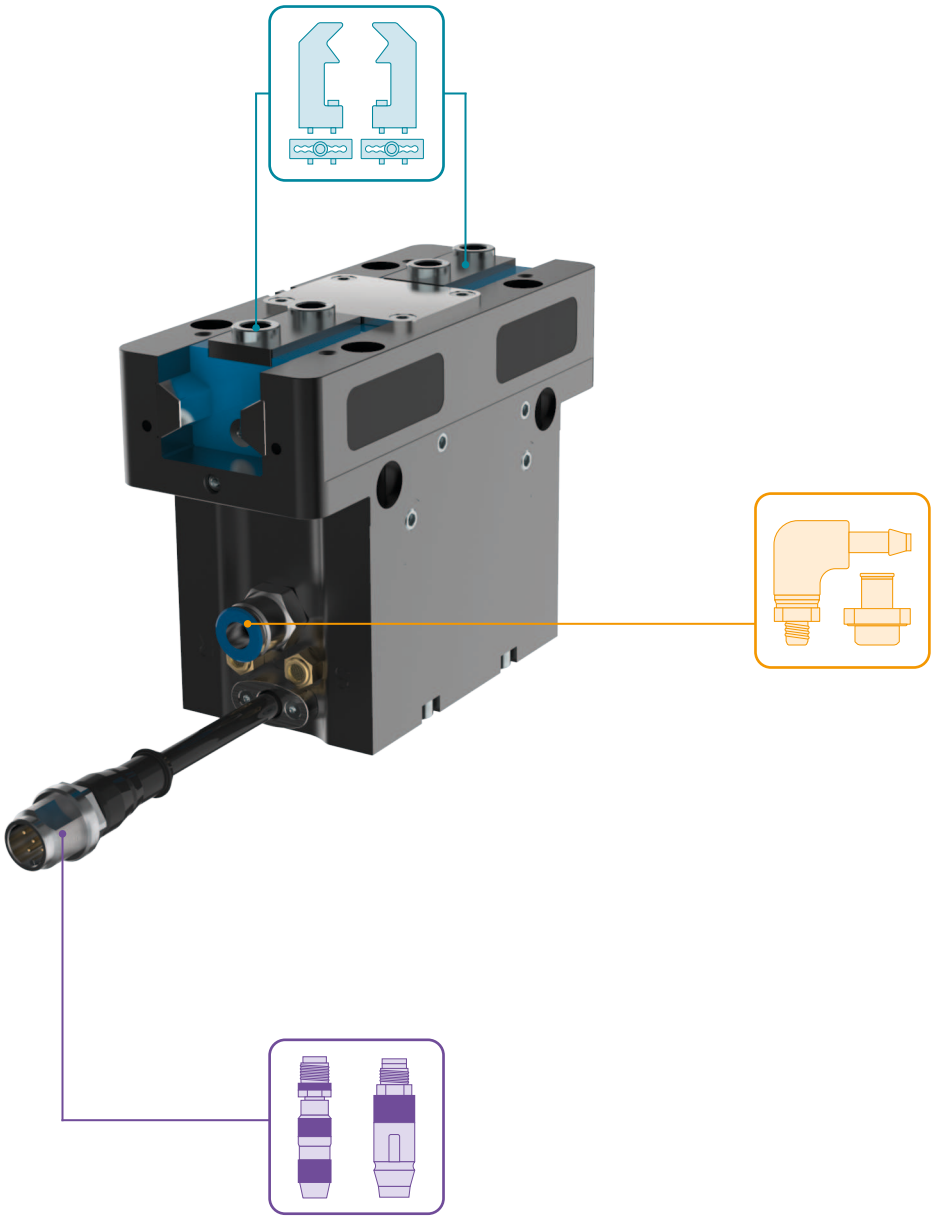

▶ IM LIEFERUMFANG ENTHALTEN

4 [Stück]
Zentrierhülse

024230

2 [Stück]
Zentrierhülse

024231

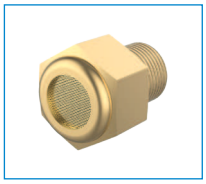

2 [Stück]
Filter

CFILT00010

▶ ZUBEHÖREMPFEHLUNG

GREIFKOMPONENTEN

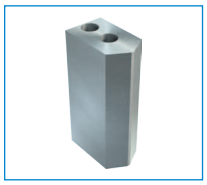

UB5006AL
Universalbacke Aluminium

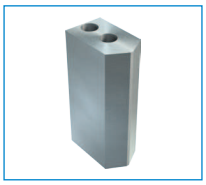

UB5006ST
Universalbacke Stahl

EB5006AL
Einstellbacke Aluminium

EB5006ST
Einstellbacke Stahl

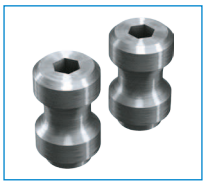

WB5006L
Wechselbacke-Losteil-Set

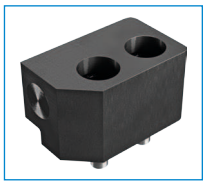

WB5006F
Wechselbacke-Festteil

ENERGIEVERSORGUNG

GVM5
Gerade-Verschraubung

DSV06
Rückschlagventil

ANSCHLÜSSE / SONSTIGES

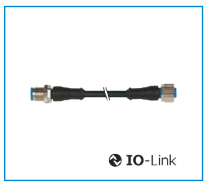

KAG500IL
Steckverbinder Gerade
5 m - Stecker, Buchse M12

2-BACKEN-PARALLELGREIFER
SERIE GPP5000IL

▶ PRODUKTVORTEILE

IO-Link

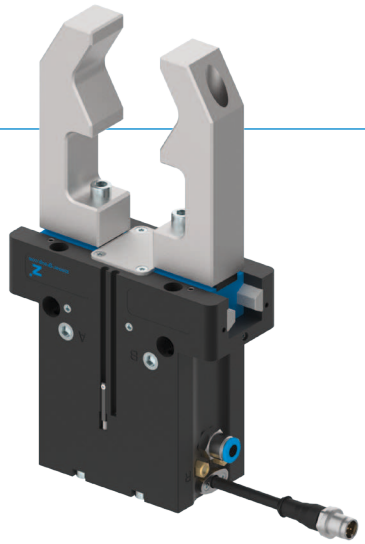

„Der Hybride“

- **Pneumatischer Antrieb kombiniert mit IO-Link-Technologie**
- **Bis zu 50% Zykluszeitreduzierung und bis zu 90% Drucklufteinsparung**
- **Anbindung über nur eine Pneumatikleitung und IO-Link Kabel**
- **Ventiltechnik, Sensorik, Statusanzeige, Druck- und Temperaturüberwachung integriert**
- **Teileerkennung im Bereich von +/- 0,05 mm bei frei teachbarem Toleranzbereich**
- **32 Werkstückdatensätze programmierbar**
- **Korrosionsgeschützt und abgedichtet nach IP64**
- **Bis zu 30 Millionen Zyklen Wartungsfreiheit**

▶ SERIENMERKMALE

Baugröße	Version					
GPP50XXIL	N	NC	NO	S	SC	SO
IO-Link	●	●	●	●	●	●
Feder schließend C		●			●	
Feder öffnend O			●			●
Hohe Kraft S				●	●	●
30 Mio. wartungsfreie Zyklen (max.)	●	●	●	●	●	●
Integrierte Abfrage	●	●	●	●	●	●
Ventiltechnik integriert	●	●	●	●	●	●
Korrosionsgeschützt	●	●	●	●	●	●
Sperrluft	●	●	●	●	●	●
IP64	●	●	●	●	●	●

▶ NUTZEN IM DETAIL

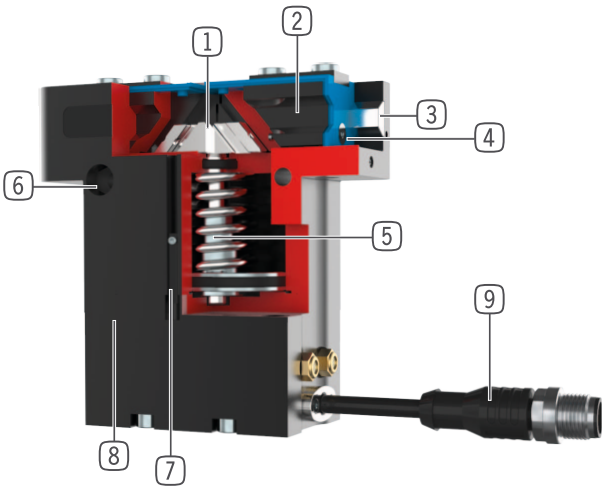

1 **Zwangsgeführtes Keilhakengetriebe**
- Hohe Kräfte- und Momentenaufnahme über Stützsteg
- Synchronisierte Bewegung der Greiferbacken

2 **Greiferbacke**
- Greifbackenmontage über abnehmbare Zentrierhülsen
- Dauergeschmiert über eingebrachte Schmiertaschen

3 **Steel Linear Guide**
- Stahl in Stahl geführt
- Ermöglicht das Anbringen extrem langer Greifbacken

4 **Doppellippendichtung**
- IP64
- Verhindert das Ausdringen von Fett, dadurch erhöhte Lebensdauer

5 **Integrierte Greifkraftsicherung**
- Im Zylinderraum eingesetzte Feder als Energiespeicher

6 **Befestigung und Positionierung**
- Alternativ an mehreren Seiten für eine individuelle Montage

7 **Positionsabfrage**
- integrierter Hallsensor

8 **Integrierte Ventiltechnik**
- Ansteuerung des Greifers über eine Druckluftversorgung

9 **Integriertes Steuerungsmodul**
- Einkabellösung über IO-Link
- Druck, Temperatur, Position und weitere Parameter auslesbar

▶ TECHNISCHE DATEN

Baugröße	Hub pro Backe [mm]	Greifkraft [N]	Gewicht [kg]	IP Klasse
GPP5006IL	3 - 6	330 - 1080	0,45 - 0,53	IP64
GPP5008IL	4 - 8	520 - 1670	0,75 - 0,87	IP64
GPP5010IL	5 - 10	885 - 2890	1,23 - 1,45	IP64

▶ WEITERE INFORMATIONEN ONLINE VERFÜGBAR

Alle Informationen auf einen Klick: www.zimmer-group.de. Finden Sie anhand der Bestell-Nr. Ihres gewünschten Produktes Daten, Zeichnungen, 3-D-Modelle und Betriebsanleitungen zu Ihrer Baugröße. Schnell, übersichtlich und immer aktuell.

ABGESICHERTE KONFIGURATIONSBEISPIELE
SERIE GPP5000IL / GPD5000IL

▶ GPP5000IL / GPD5000IL (IO-LINK) VERDRAHTUNG AUF SCHALTSCHRANK (BECKHOFF)

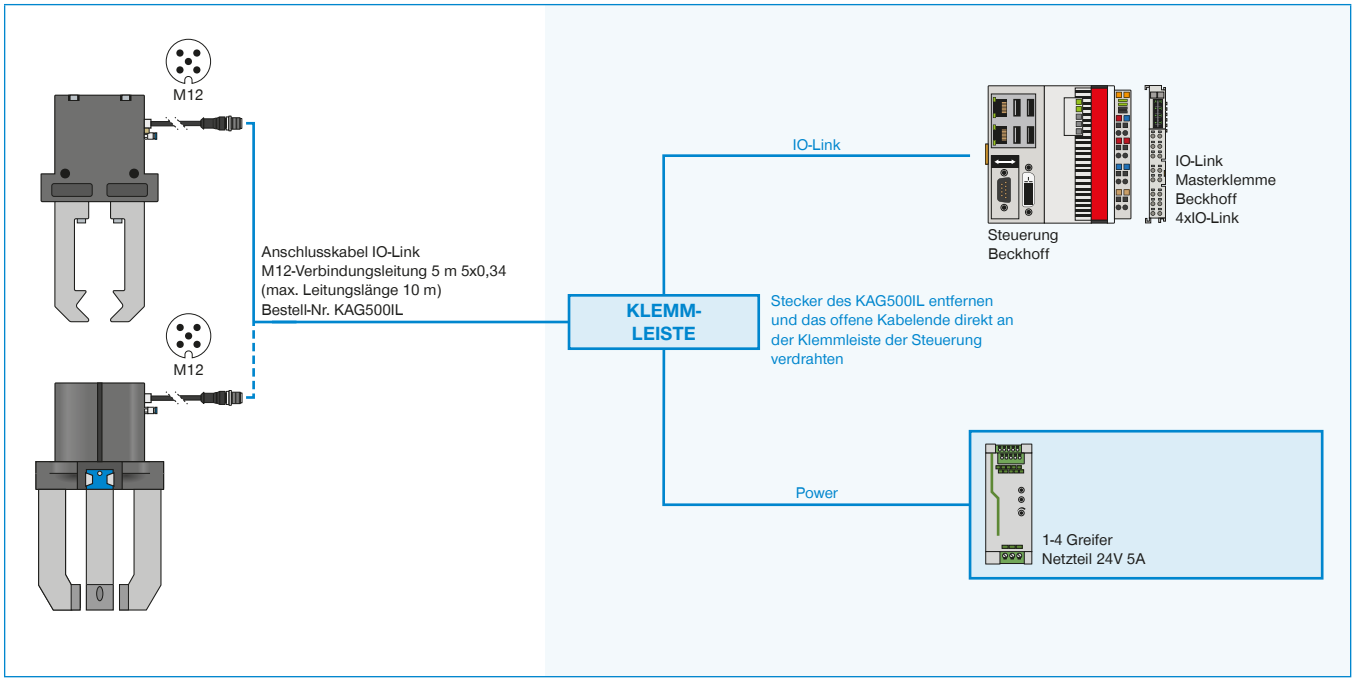

▶ GPP5000IL / GPD5000IL (IO-LINK) VERDRAHTUNG AUF SCHALTSCHRANK (SIEMENS)

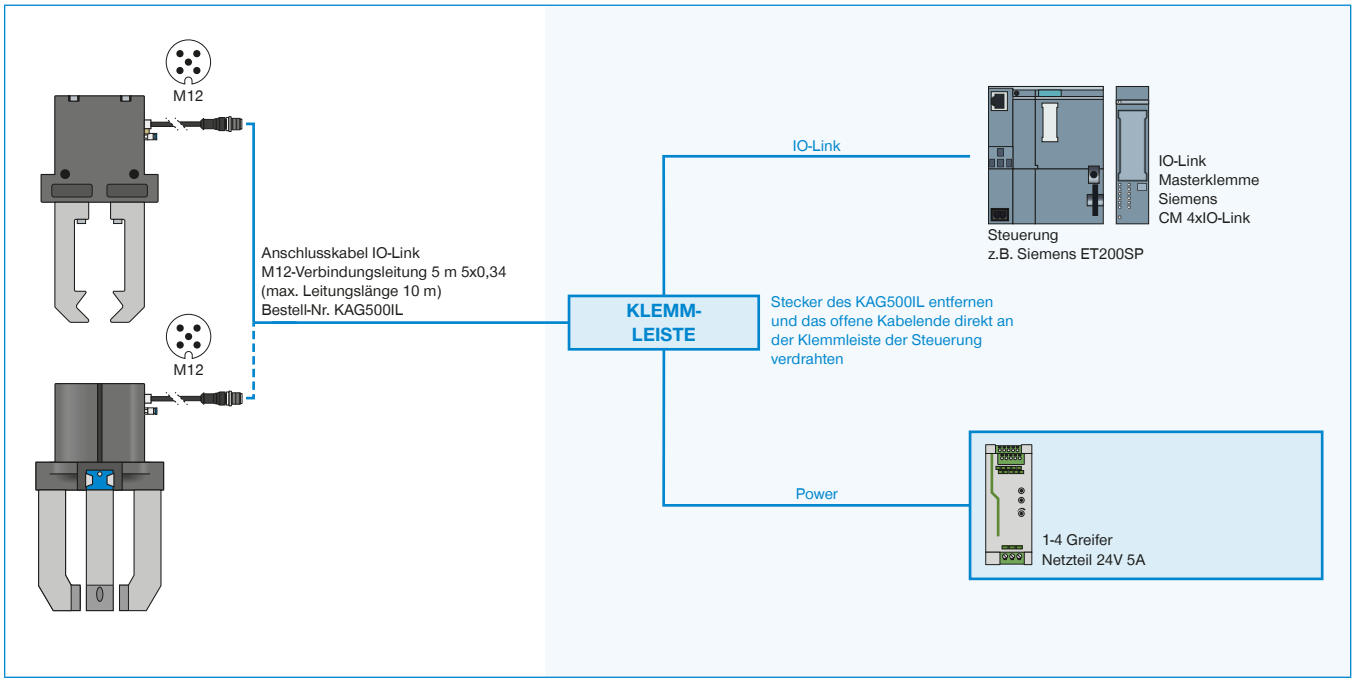

▶ GPP5000IL / GPD5000IL (IO-LINK) VERDRAHTUNG AUF IO-LINK MASTER IP67 (BECKHOFF)

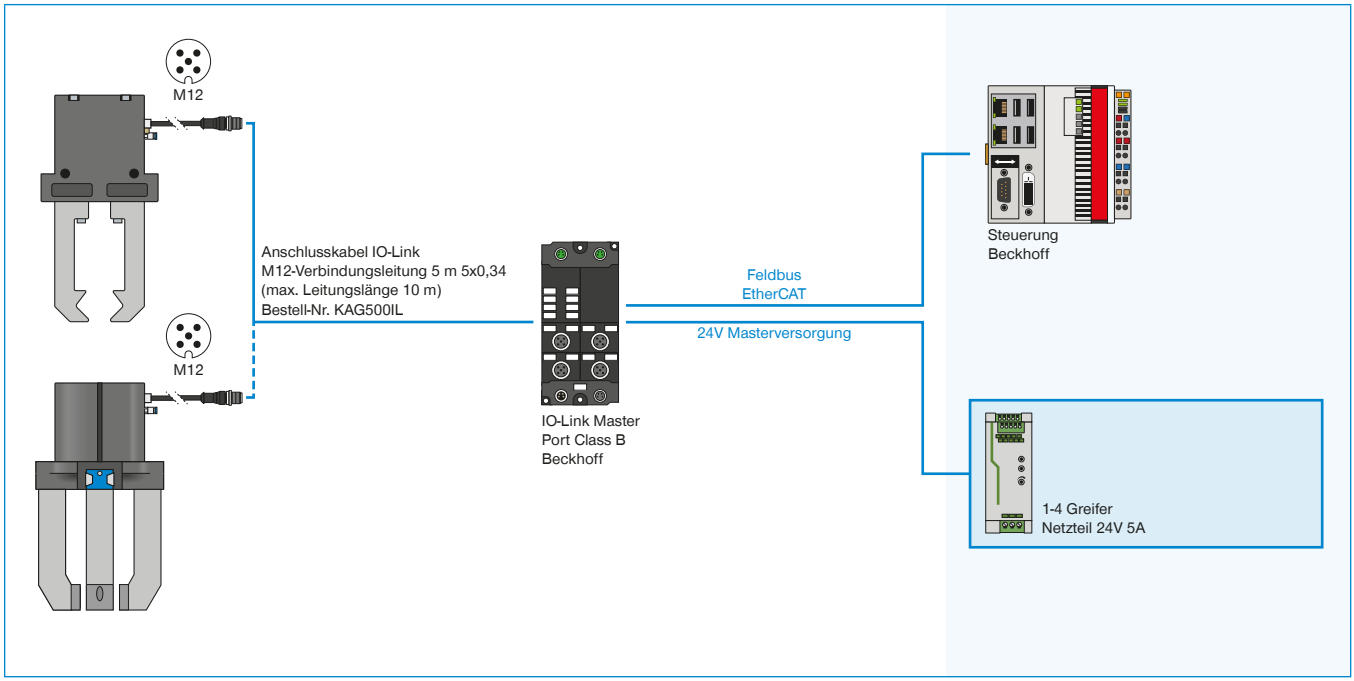
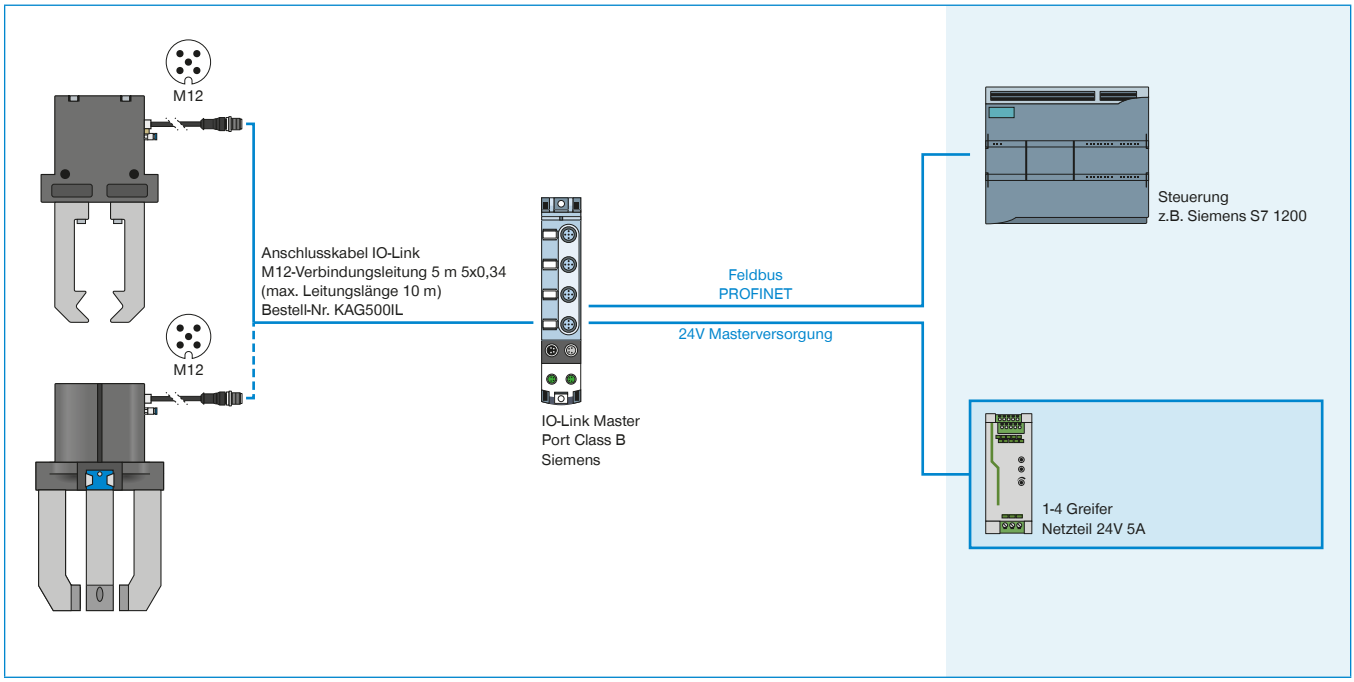
▶ GPP5000IL / GPD5000IL (IO-LINK) VERDRAHTUNG AUF IO-LINK MASTER IP67 (SIEMENS)